Iq システム足場部材

セイフティウォーク

認　定　全　国

	機材コード	機材名	L(mm)	結束数	重量(kg)	許容荷重(N)
巾490	ACN6	セイフティウォークN6	1829	20	15.90	2,450
	ACN5	セイフティウォークN5	1524	20	13.90	
	ACN4	セイフティウォークN4	1219	20	11.70	
	ACN3	セイフティウォークN3	914	20	9.50	
	ACN2	セイフティウォークN2	610	20	7.30	
巾240	ACN624	セイフティウォーク624	1829	30	8.90	1,176
	ACN524	セイフティウォーク524	1524	30	8.00	
	ACN424	セイフティウォーク424	1219	30	6.90	
	ACN324	セイフティウォーク324	914	30	5.80	
	ACN224	セイフティウォーク224	610	20	4.70	

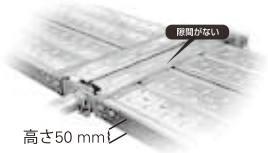

セイフティウォーク　従来品

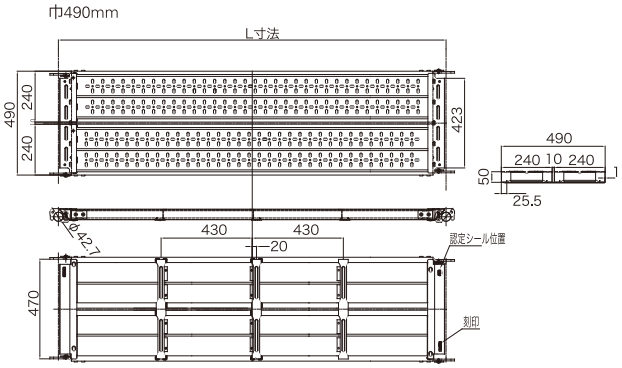

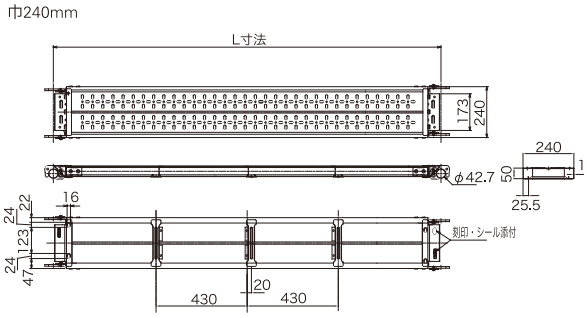

タラップ付布板

認　定　全　国

機材コード	機材名	材質	結束数	重量(kg)
SKV19	タラップ付布板19	アルミ	10	17.4

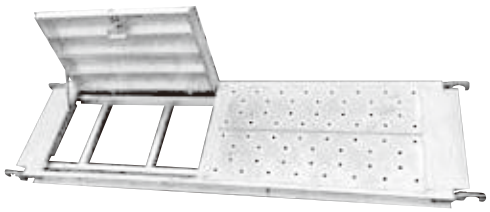

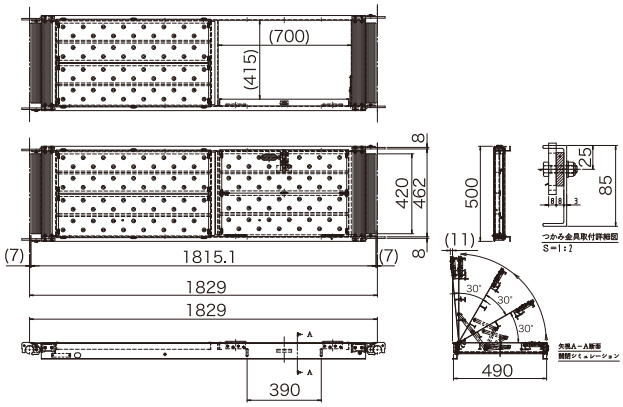

コーナーステップ

全　国

機材コード	機材名	重量(kg)
SKCS	コーナーステップ	2.60
SKCS24	コーナーステップ24	1.50

コーナーステップ

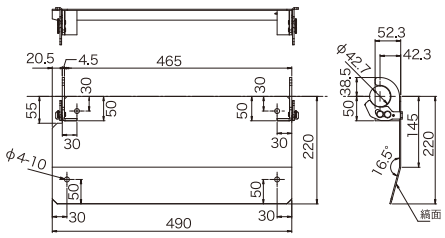
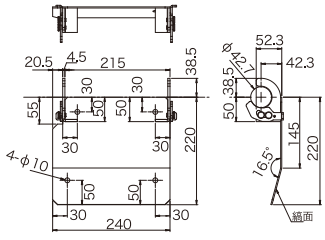
コーナーステップ24